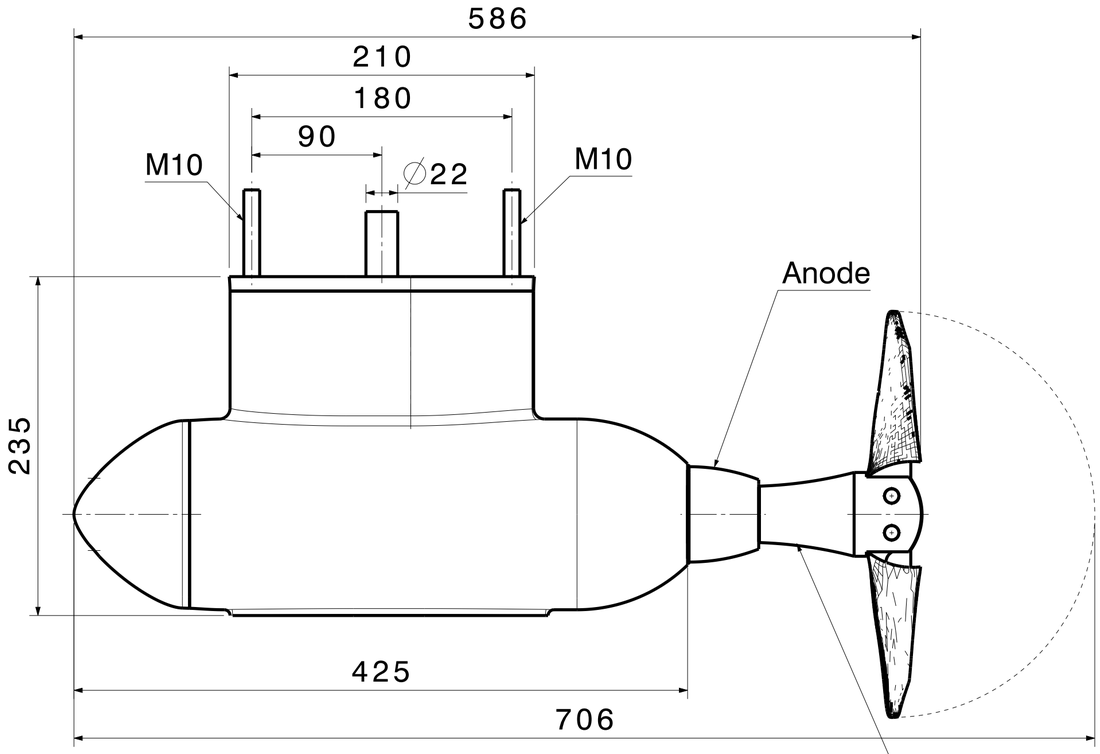

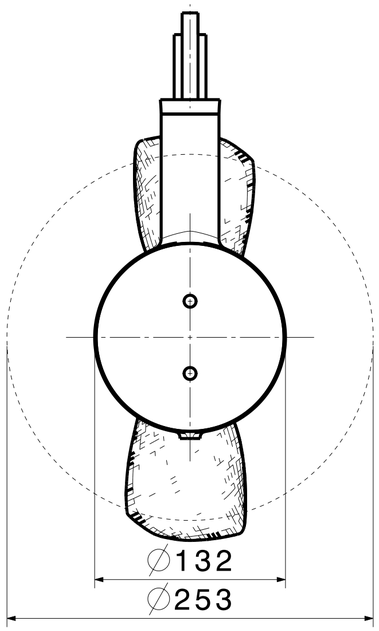

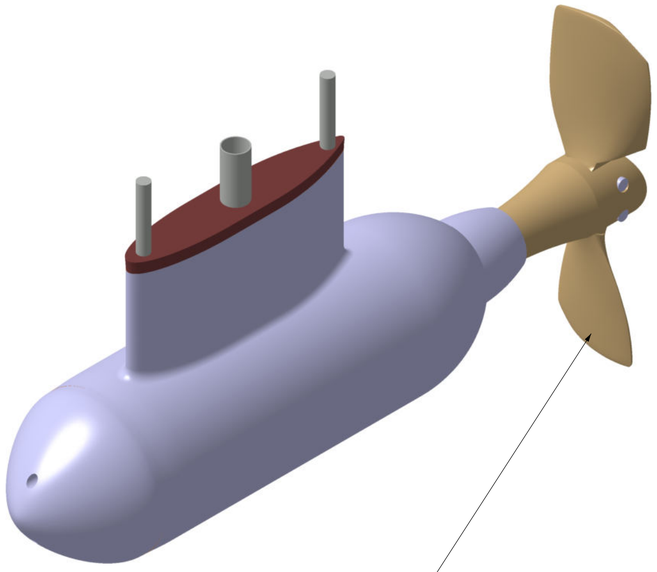

Option Faltpropeller
Surcharge folding propeller

Ausgleichkeil maßgefertigt
compensation plate custom made

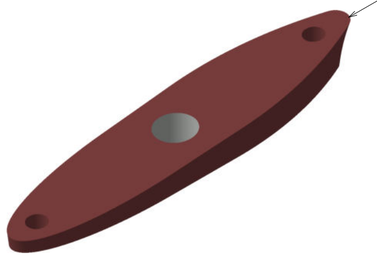

Aend.	.	Wandstärke	.	..	.	..	.	..	.	..	
Flanschmotor F10e-F41e Fixed pod motor F10e-F41e					Artikel-Nummer .	Gezeichnet	30.01.2019	König H.		Massstab 1:3	
						Geprueft	.	.			
						Freigegeben	.	.			
AQUAMOT GmbH 4870 Vöcklamarkt					CAD-Datei CATIA V5 .	Zeichnungsnummer Flanschmotor4.3_professional				Index 2	